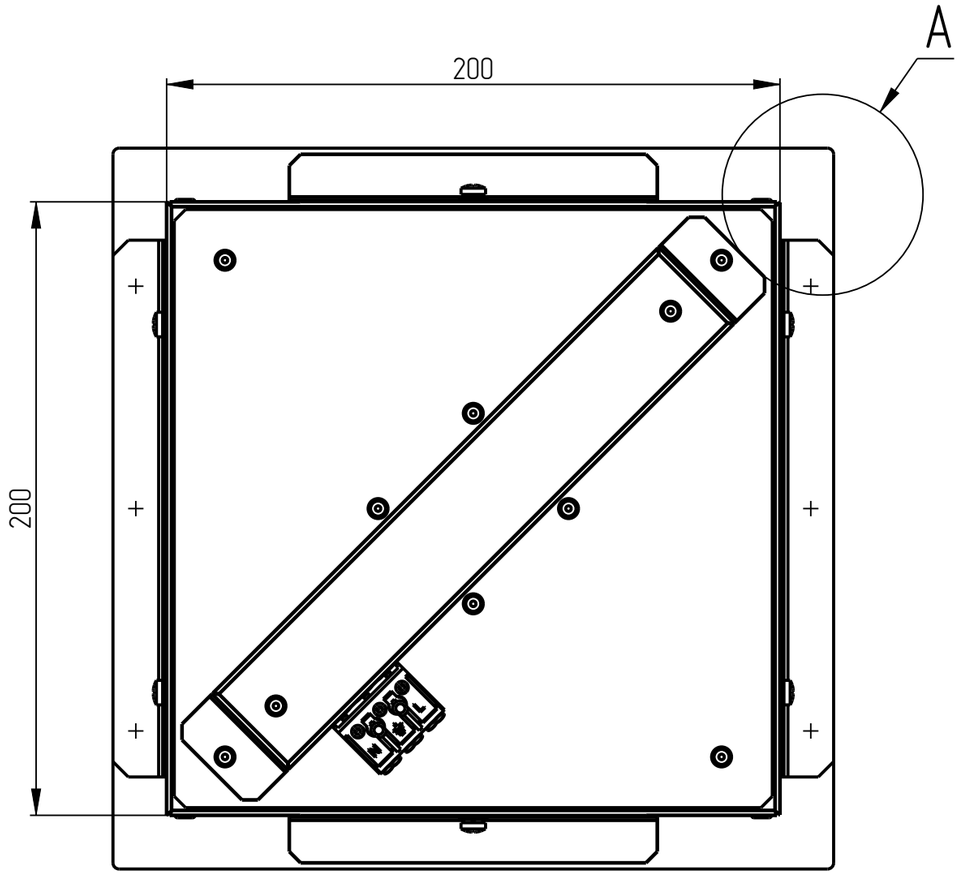

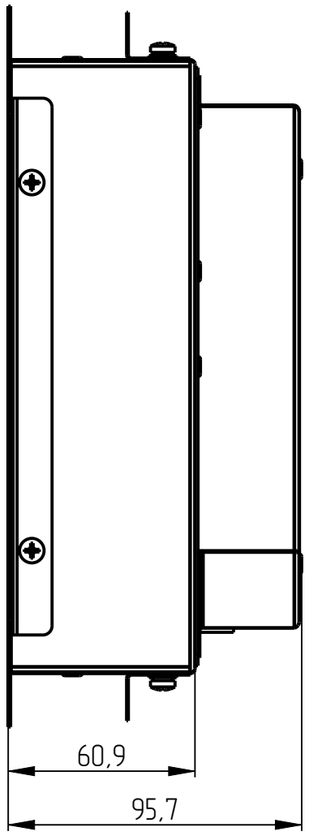

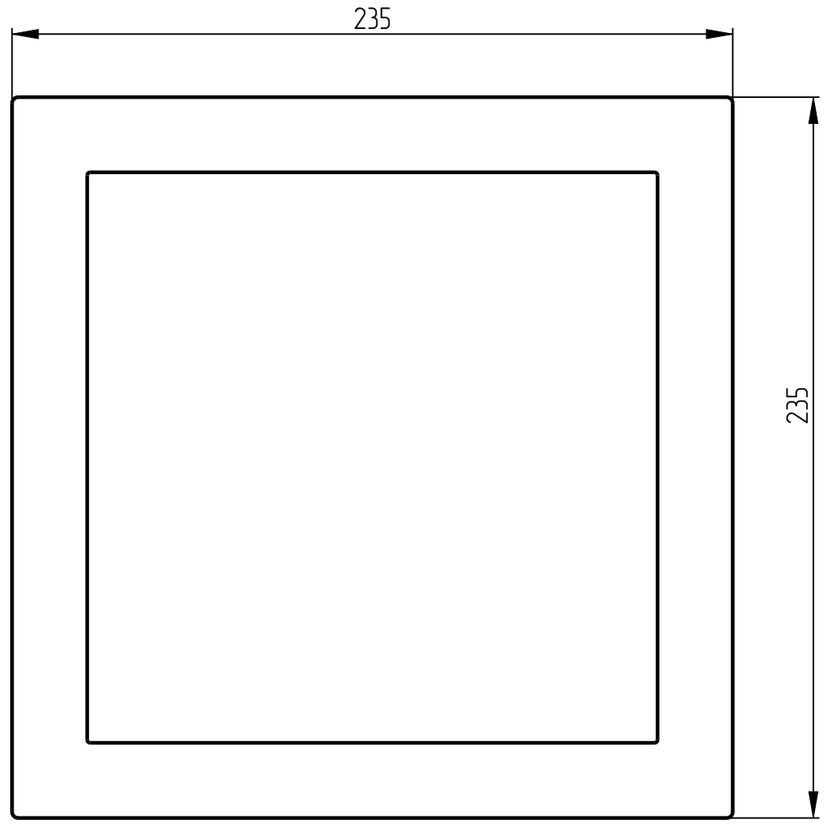
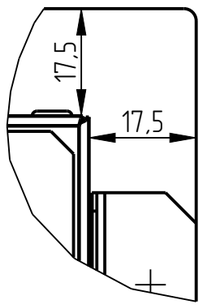
A
1:1